Gamme OXéA pour la réhabilitation en Tunnel avec Coffre de volet roulant Eclipse Intégré

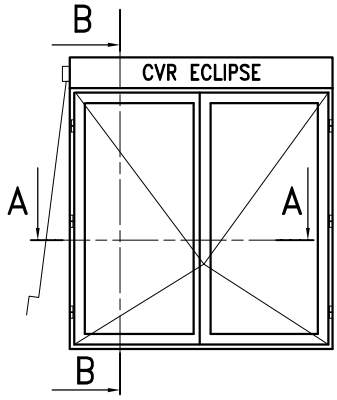

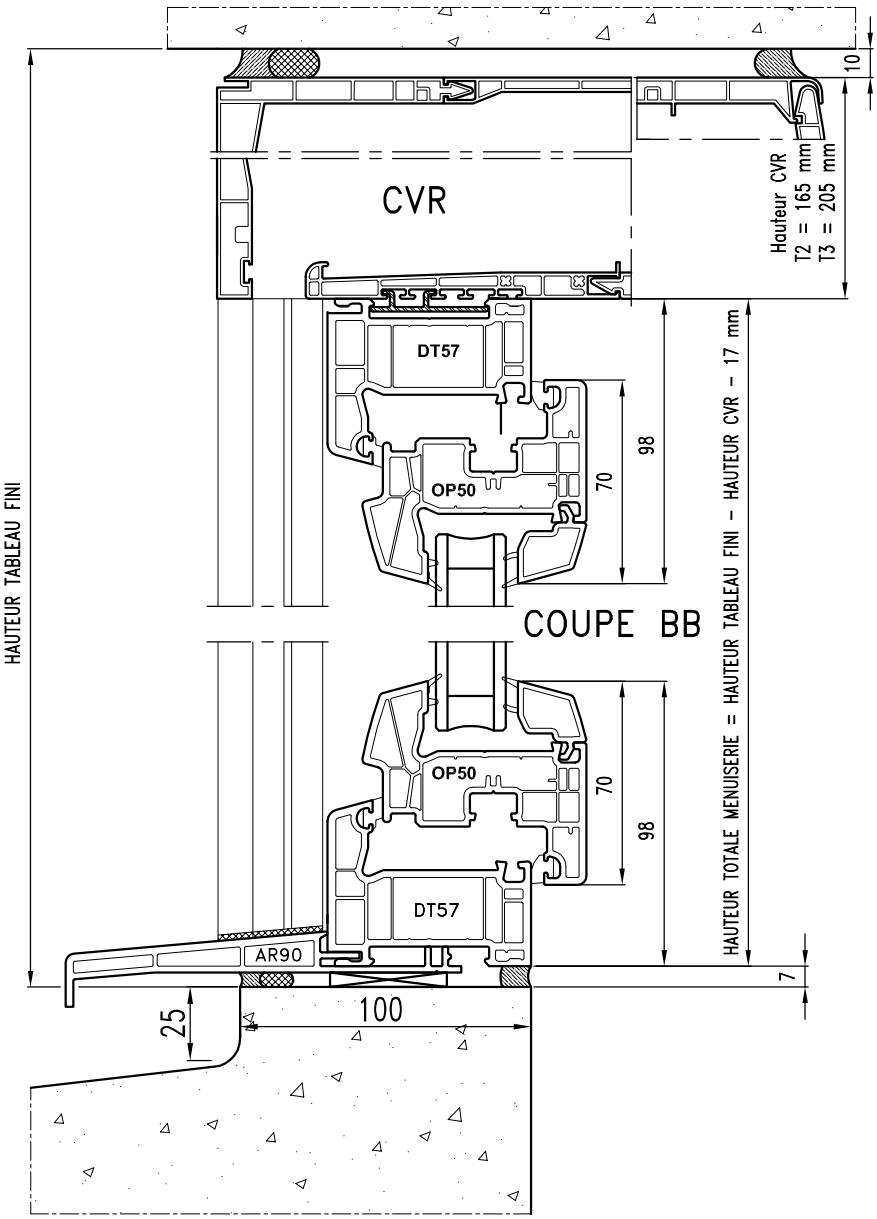

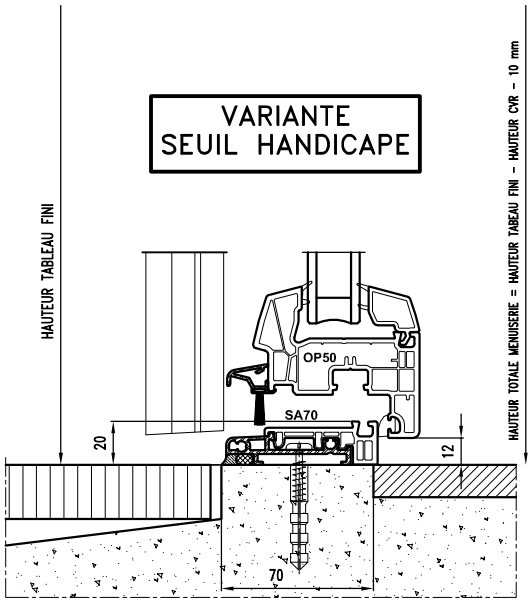

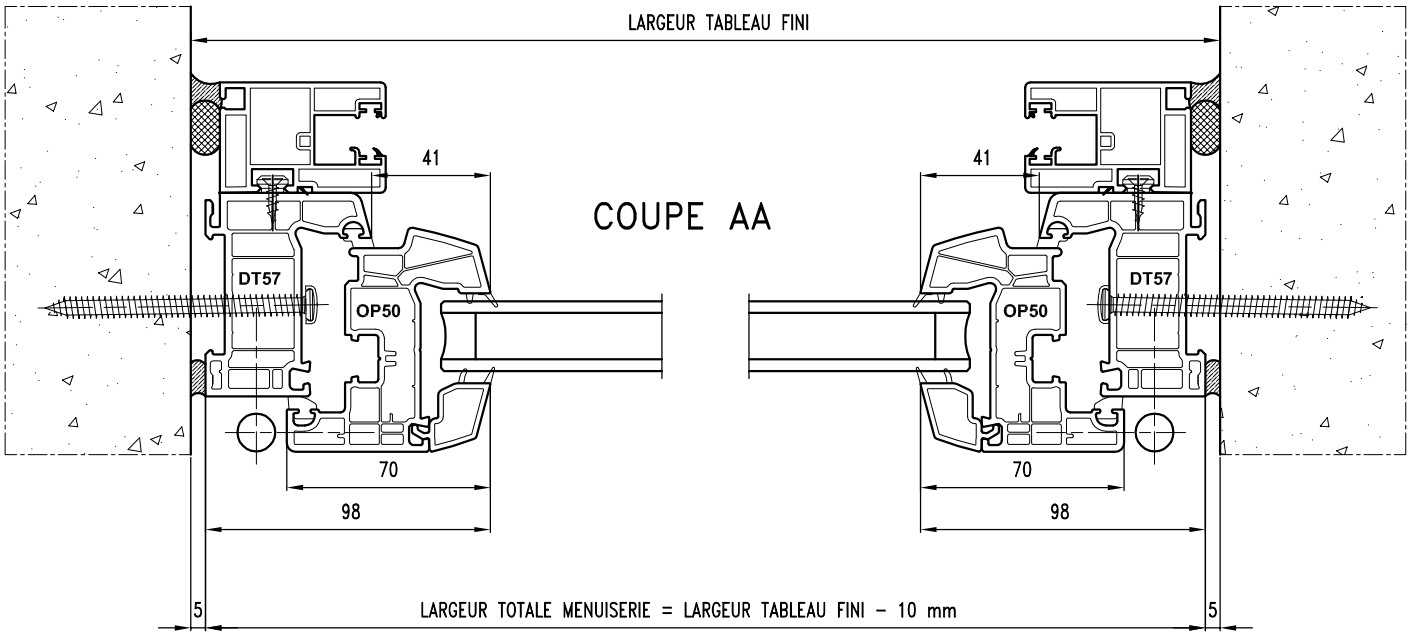

La mise en oeuvre doit être effectuée en respect des règles, normes et DTU en vigueur.