Gamme OXéA pour le neuf

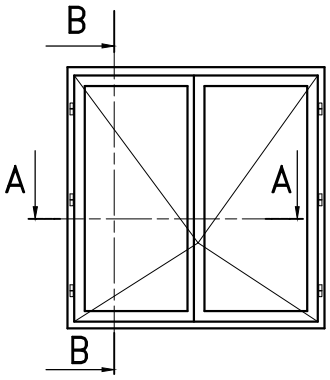

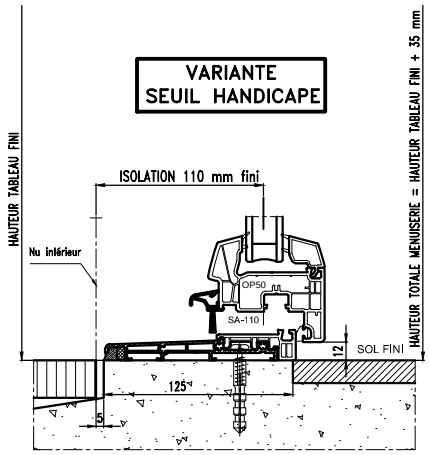

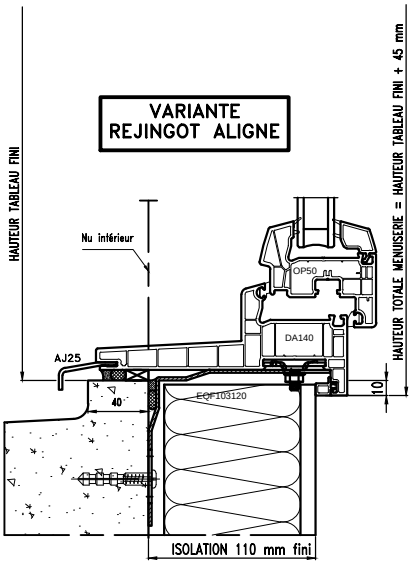

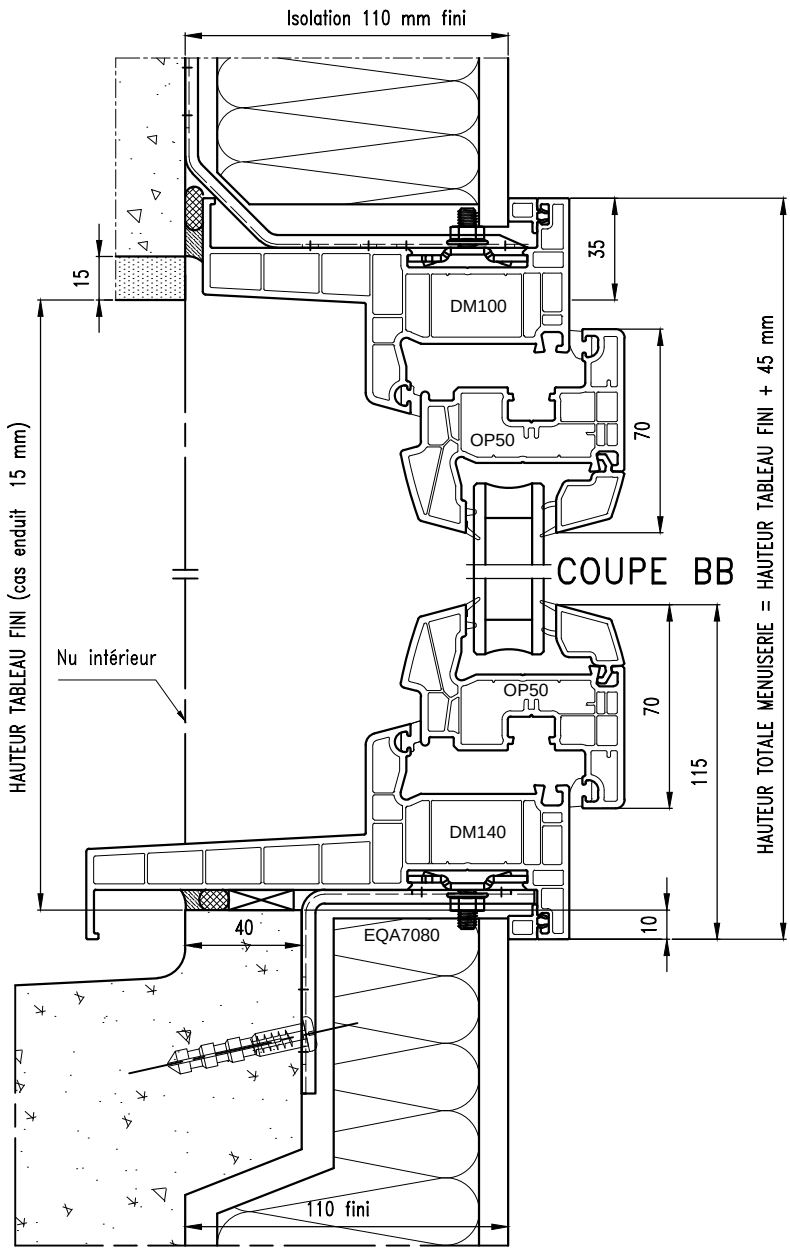

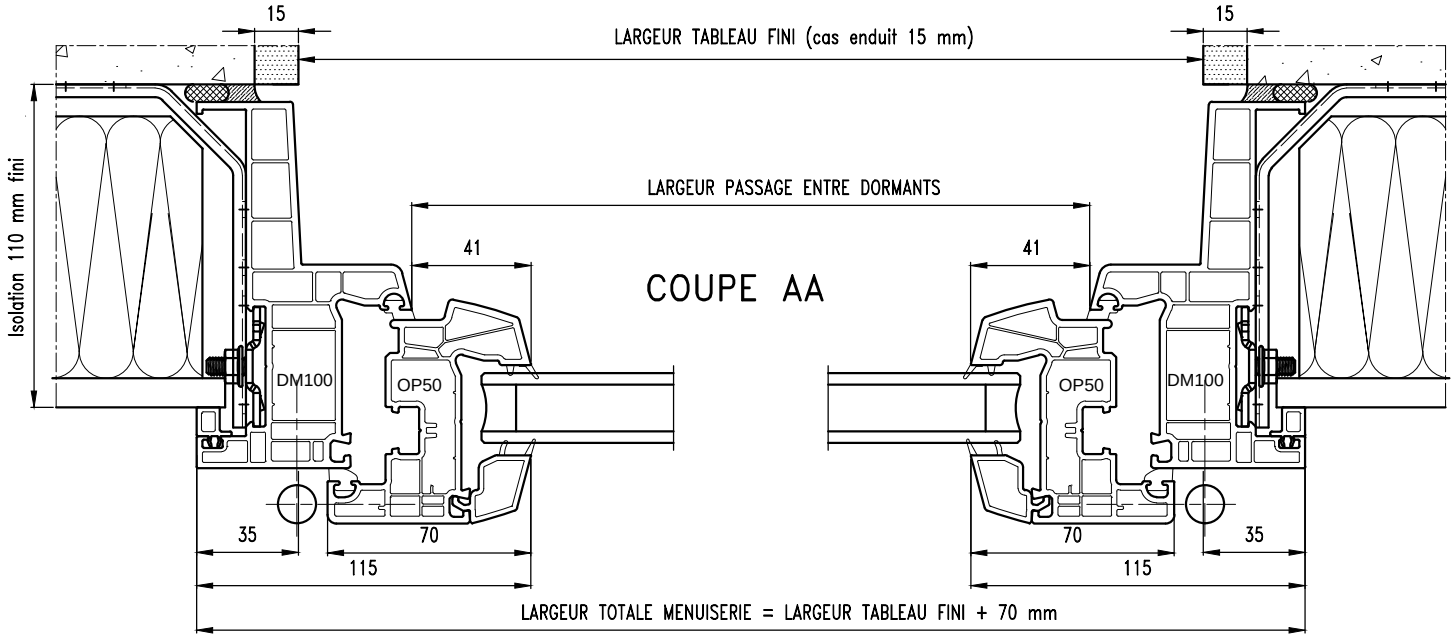

La mise en oeuvre doit être effectuée en respect des règles, normes et DTU en vigueur.