Gamme OXéA pour la rénovation

Fixations de base

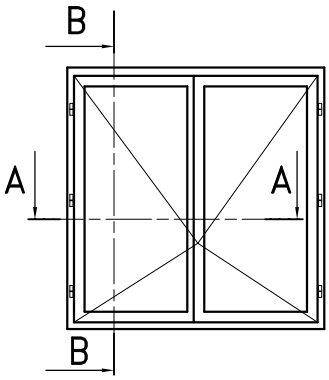

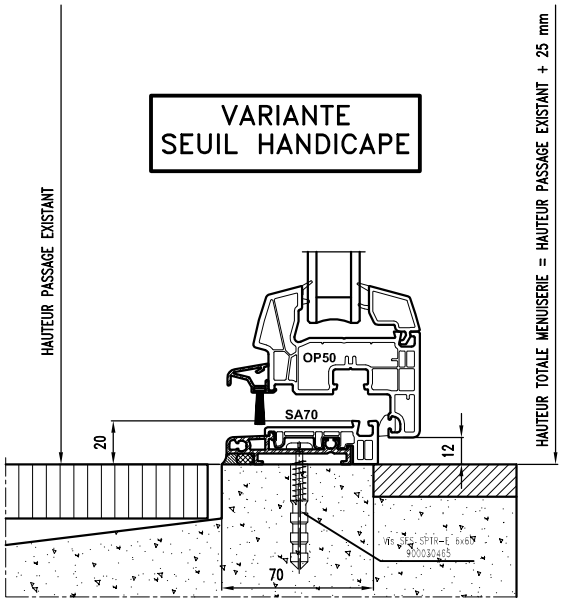

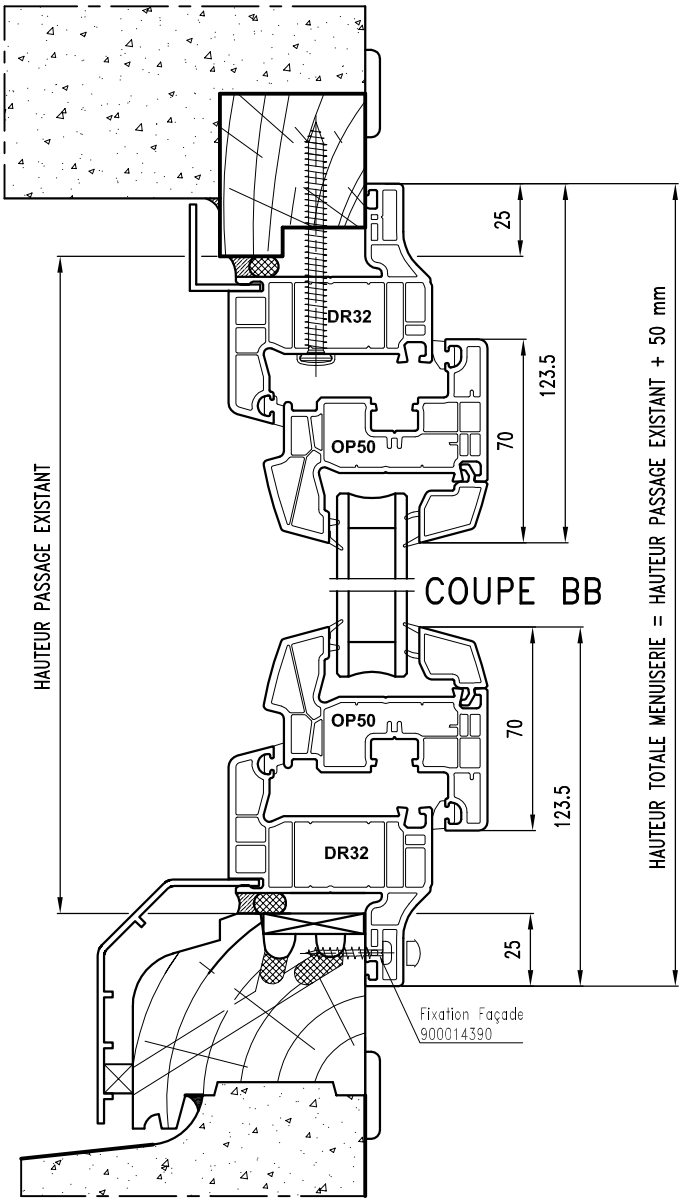

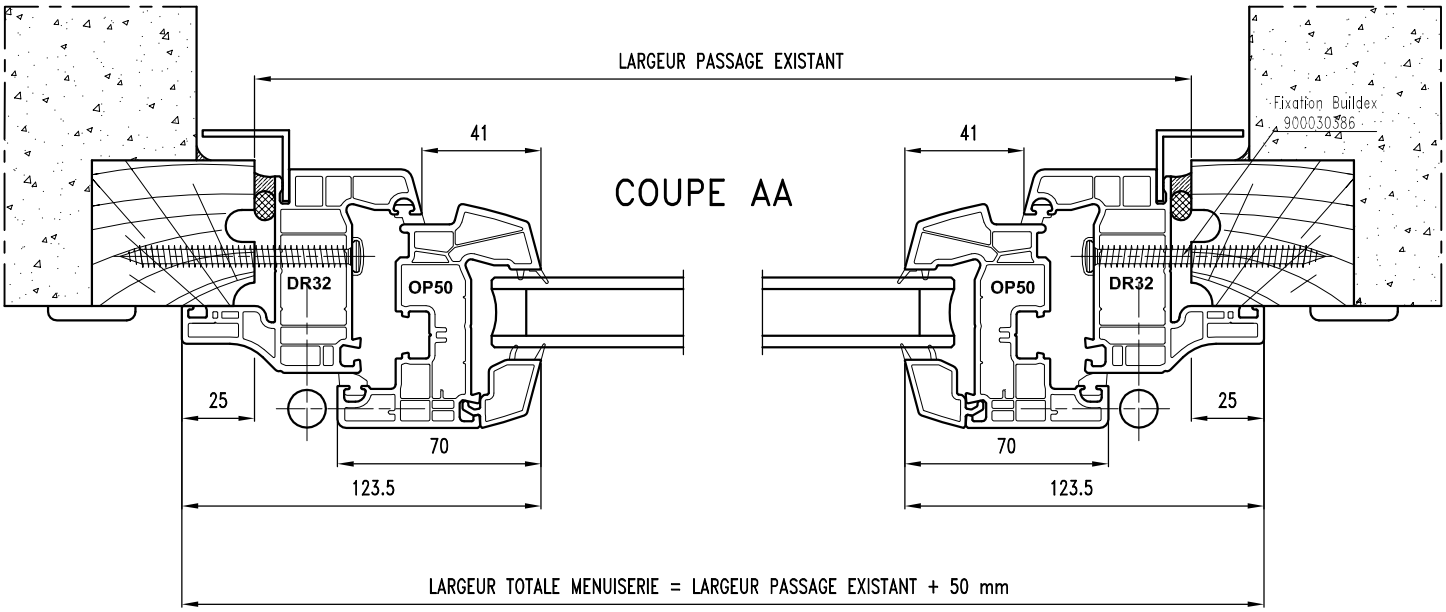

La mise en oeuvre doit être effectuée en respect des règles, normes et DTU en vigueur.