Gamme OXéA pour la dépose totale avec doublage conservé

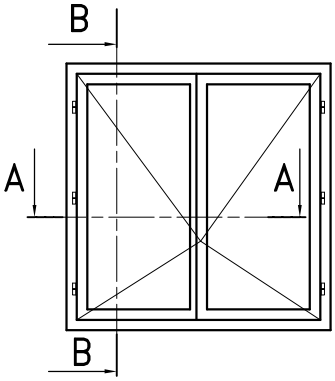

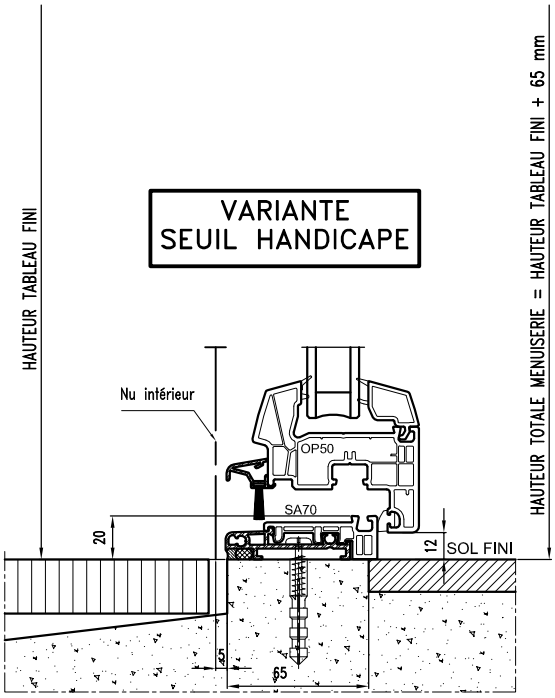

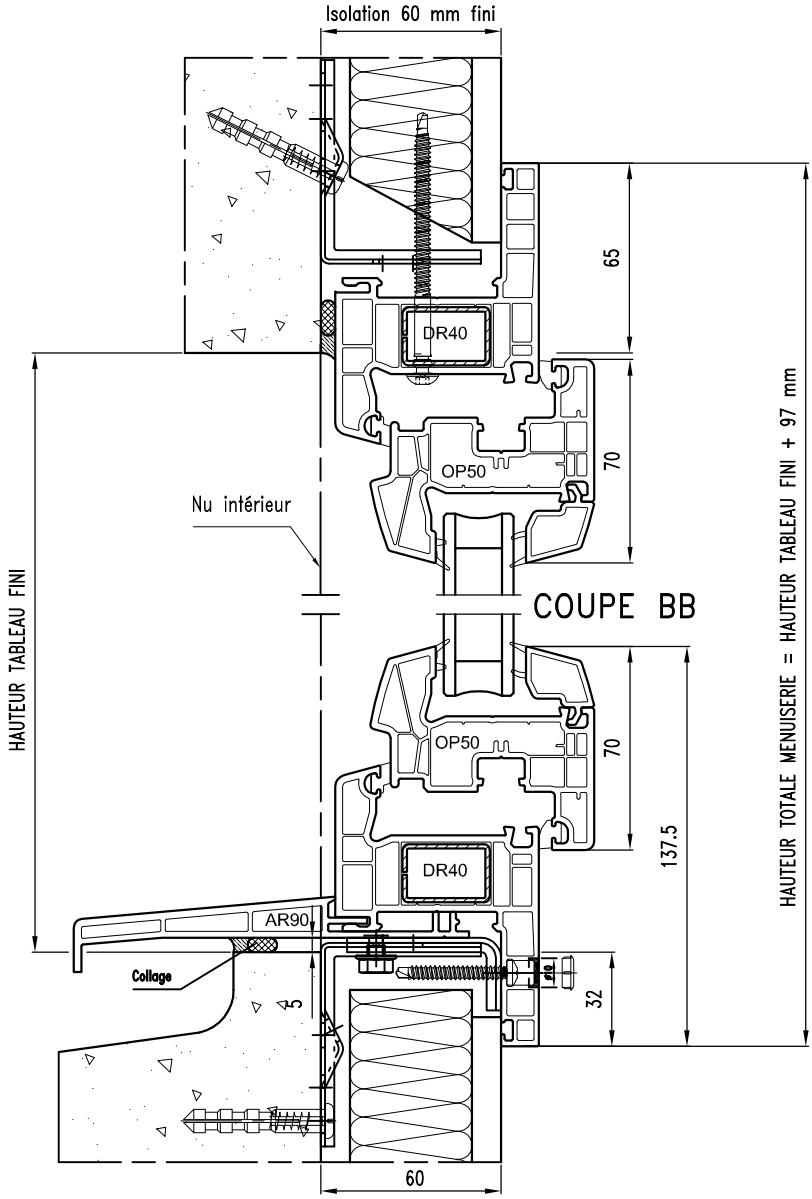

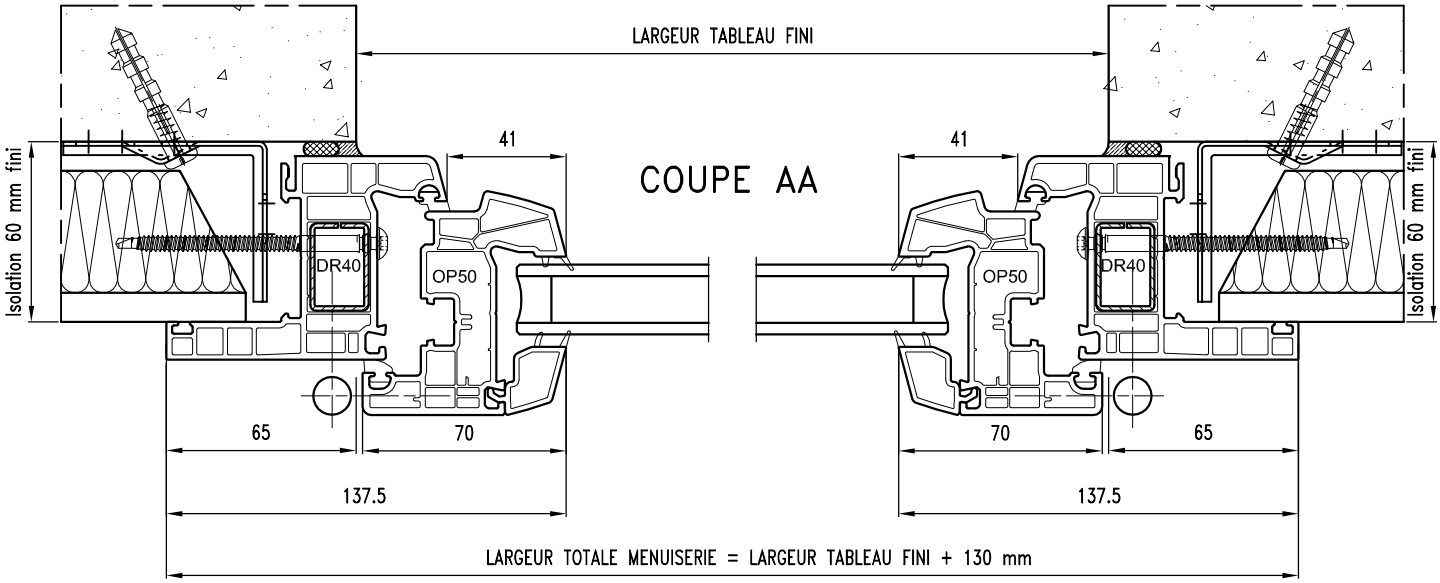

La mise en oeuvre doit être effectuée en respect des règles, normes et DTU en vigueur.